SHIMANO

05 BB-X テクニウム Mg C3000D ⊛A-RB

商品コード 5−SD18 G030

本体価格（税別） 80,000円

短縮コード **01943**

ファイアーブラッド 1.7**号**150m**用ドラグ付スプール**
（05BB-X**テクニウム・デスピナ・ラリッサシリーズ全共通）**
本体価格（税別） 9,500**円**

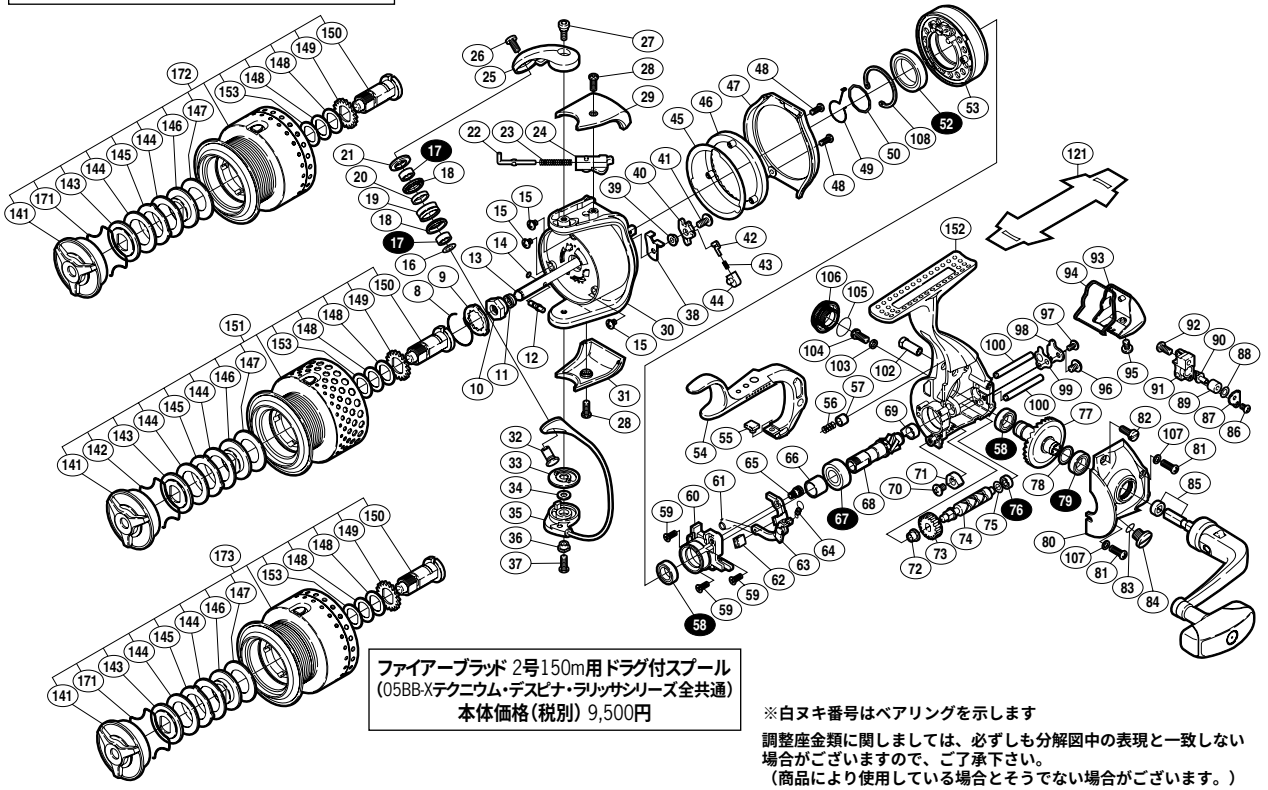

ファイアーブラッド 2**号**150m**用ドラグ付スプール**
（05BB-X**テクニウム・デスピナ・ラリッサシリーズ全共通）**
本体価格（税別） 9,500**円**

※白ヌキ番号はベアリングを示します

調整座金類に関しましては、必ずしも分解図中の表現と一致しない場合がございますので、ご了承下さい。
（商品により使用している場合とそうでない場合がございます。）

部品番号	部品名	本体価格（税別）
8	リテーナ固定バネ	50
9	リテーナ	200
10	回転枠ナット	300
11	回転枠受ケカラー	100
12	スプール受ケ固定ピン	100
13	スプール軸	1,000
14	Oリング	50
15	固定ボルト	50
16	座金	100
17	ＡＲＢ(Φ4×Φ7×2.5)	800
18	アームローラーブッシュ	100
19	アームローラー	500
20	ローラーベアリングカラー	200
21	アームローラー受ケ	200
22	アームバネガイド(Ａ)	100
23	アームカムバネ	100
24	アームバネガイド(Ｂ)	100
25	アームカム	300
26	固定ボルト	200
27	固定ボルト	200
28	固定ボルト	200
29	アームカムバネカバー	1,000
30	回転枠	6,300
31	取付ケカムカバー	400
32	アーム固定軸	200
33	ベール取付ケカムシート	100
34	ベール取付ケカム固定軸板	100
35	ベールアーム組	4,000
36	固定ボルトカラー	100
37	固定ボルト	200
38	内ゲリレバーシート	100
39	内ゲリレバー座金	100
40	内ゲリレバー	100
41	固定ボルト	50
42	内ゲリバネガイド(Ａ)	100
43	内ゲリレバーバネ	100
44	内ゲリバネガイド(Ｂ)	100
45	回転枠ギヤシート	50
46	回転枠ギヤ	1,000
47	回転枠ガード	800

部品番号	部品名	本体価格（税別）
48	固定ボルト	100
49	ブレーキツメバネ	100
50	ブレーキベアリング止メ輪(Ａ)	50
52	ＡＲＢ(Φ15×Φ21×4)	1,200
53	ブレーキコア組	2,500
54	ブレーキレバー	3,500
55	ブレーキシュー(Ａ)	50
56	ブレーキレバーバネ	50
57	ブレーキレバーバネ間座	100
58	ＡＲＢ(Φ7×Φ11×3)	800
59	固定ボルト	50
60	ベアリング押サエ板	700
61	ブレーキ切換エバネ	50
62	ブレーキシュー(Ｃ)	50
63	ブレーキレバー板	200
64	セーフティーブレーキツメバネ	50
65	レバー板固定軸	200
66	ピニオンギヤカラー	100
67	ＡＲＢ(Φ7×Φ14×5)	800
68	ピニオンギヤ	700
69	ピニオンギヤブッシュ	100
70	固定ボルト	50
71	内ゲリ当タリ	100
72	クロスギヤブッシュ(前)	100
73	クロスギヤ用ギヤ	300
74	クロスギヤ軸	800
75	座金	50
76	ＡＲＢ(Φ3×Φ6×2)	800
77	マスターギヤ	1,700
78	座金(Φ7×Φ10)	50
79	ＡＲＢ(Φ7×Φ13×4)	800
80	フタ	5,000
81	固定ボルト	100
82	固定ボルト	100
83	Oリング	100
84	注油穴キャップ	300
85	ハンドル組	9,000
86	固定ボルト	50
87	クロスギヤピン押サエ板	50
88	座金	50

部品番号	部品名	本体価格（税別）
89	クロスギヤピンカラー	100
90	クロスギヤピン	300
91	摺動子	500
92	固定ボルト	50
93	本体ガード	2,000
94	本体カバー	200
95	固定ボルト	100
96	固定ボルト	50
97	固定ボルト	50
98	クロスギヤ軸カバー	100
99	クロスギヤ軸カバーシート	50
100	摺動子ガイド	500
102	ブレーキレバー固定軸	200
103	座金	50
104	ハンドル固定ボルト	200
105	Oリング	100
106	防水キャップ	1,000
107	座金	100
108	ブレーキベアリング止メ輪(Ｂ)	100
141	ドラグツマミ組	1,500
142	抜ケ止メバネ	100
143	小判座金	100
144	ドラグ座金	400
145	耳付キ座金	500
146	小判座金	100
147	ドラグ座金	400
148	スプール座金(0.25t)	50
149	スプール受ケ(Ａ)	100
150	スプール受ケ(Ｂ)組	700
151	スプール組	9,500
152	本体	19,400
153	スプール座金(0.5t)	50
121	脚保護シート　(付属品)	200
171	抜ケ止メバネ　(別売)	100
172	スプール組(1.7号)　(別売)	9,500
173	スプール組(2号)　(別売)	9,500