SHIMANO

05 バイオマスター 2000

A-RB

商品コード 5−SD11 D020

本体価格（税別） 18,500円

短縮コード **01902**

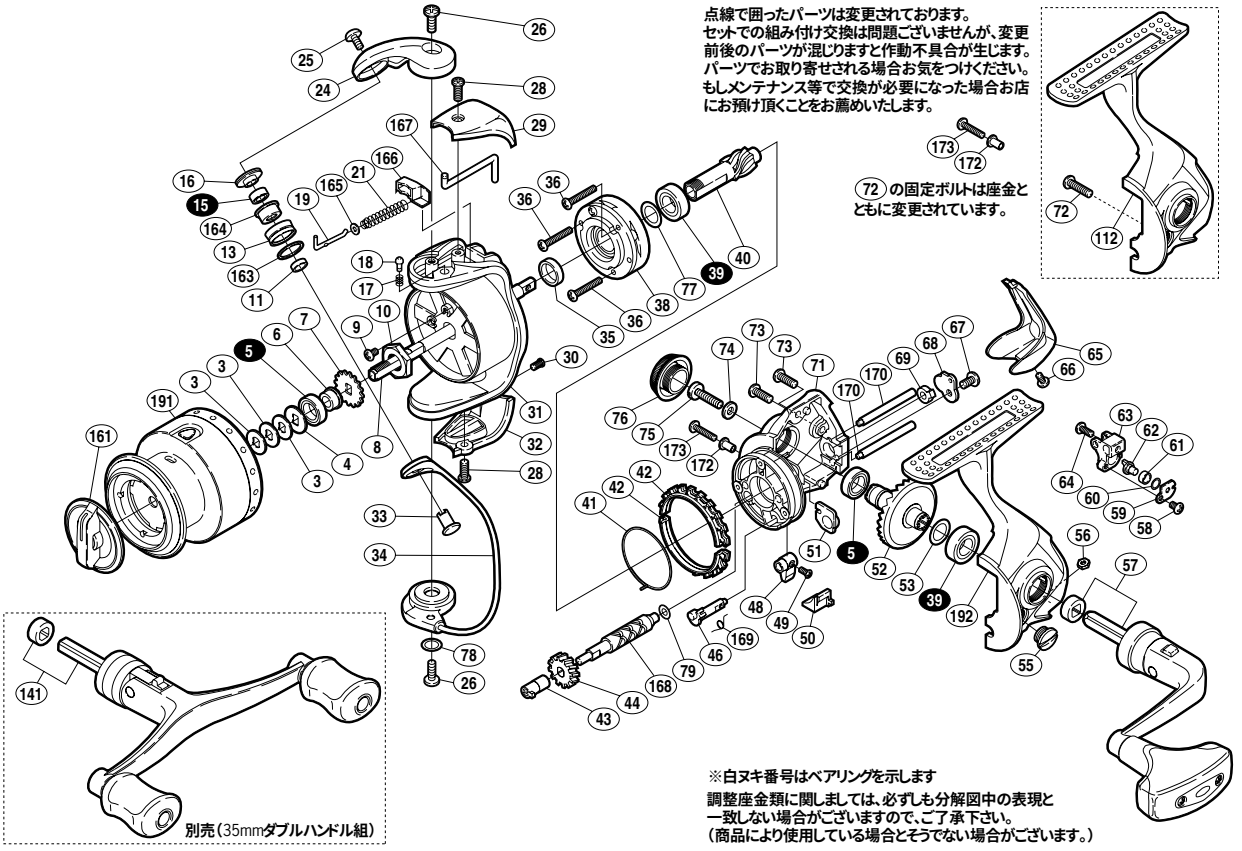

部品番号	部品名	本体価格（税別）
3	スプール座金	50
4	スプール受ケ（B）	100
5	ＡＲＢ（φ7×φ11×3）	800
6	スプール軸ベアリングガイド	500
7	スプール受ケ	50
8	スプール軸	300
9	固定ボルト	50
10	回転枠ナット	100
11	アームローラーベアリングカラー	100
13	アームローラー	500
15	ＡＲＢ（φ4×φ7×2.5）	800
16	アームローラー座金	100
17	音出シバネ	100
18	音出シピン	100
19	アームバネガイド（A）	100
21	アームカムバネ	100
24	アームカム	200
25	固定ボルト	50
26	固定ボルト	50
28	固定ボルト	50
29	アームカムバネカバー	500
30	固定ボルト	50
31	回転枠	1,000
32	取付ケカムカバー	500
33	アーム固定軸	200
34	ベールアーム組	1,300
35	回転枠リング	100
36	固定ボルト	50

部品番号	部品名	本体価格（税別）
38	ローラークラッチ組	1,000
39	ＡＲＢ（φ7×φ13×4）	800
40	ピニオンギヤ	600
41	フリクションバネ	100
42	フリクションリング	300
43	クロスギヤブッシュ（前）	100
44	クロスギヤ用ギヤ	100
46	ストッパーカム	200
48	ストッパーツマミ	200
49	固定ボルト	100
50	ストッパーツマミカバー	200
51	ピニオンギヤブッシュ	100
52	マスターギヤ	600
53	座金（φ7×φ10）	50
55	注油穴キャップ	100
56	固定ナット	100
57	ハンドル組	1,700
58	固定ボルト	50
59	クロスギヤピン押サエ板	100
60	座金	50
61	クロスギヤピンカラー	100
62	クロスギヤピン	300
63	摺動子	700
64	固定ボルト	50
65	本体ガード	500
66	固定ボルト	50
67	固定ボルト	50
68	クロスギヤ軸カバー	100

部品番号	部品名	本体価格（税別）
69	クロスギヤブッシュ（後）	100
71	脚無シ本体	900
73	固定ボルト	50
74	座金	50
75	ハンドル固定ボルト	100
76	防水キャップ	1,000
77	座金	50
78	座金	50
79	座金	50
161	ドラグツマミ組	500
163	アームローラースペーサー	100
164	アームローラーブッシュ	50
165	アームバネガイド（A）カラー	100
166	アームカムバネシート	100
167	内ゲリレバー	200
168	クロスギヤ軸	500
169	クリックバネ	100
170	摺動子ガイド	100
172	座金	100
173	固定ボルト	50
191	スプール組	2,700
192	脚付キフタ	1,300
141	ダブルハンドル組　（別売）	3,000
72	固定ボルト　（旧部品）	50
112	脚付キフタ　（旧部品）	1,300