SHIMANO

04 バイオマスター 2500L　A-RB　商品コード 5−SC97 2500

本体価格（税別） 18,000円

短縮コード **01878**

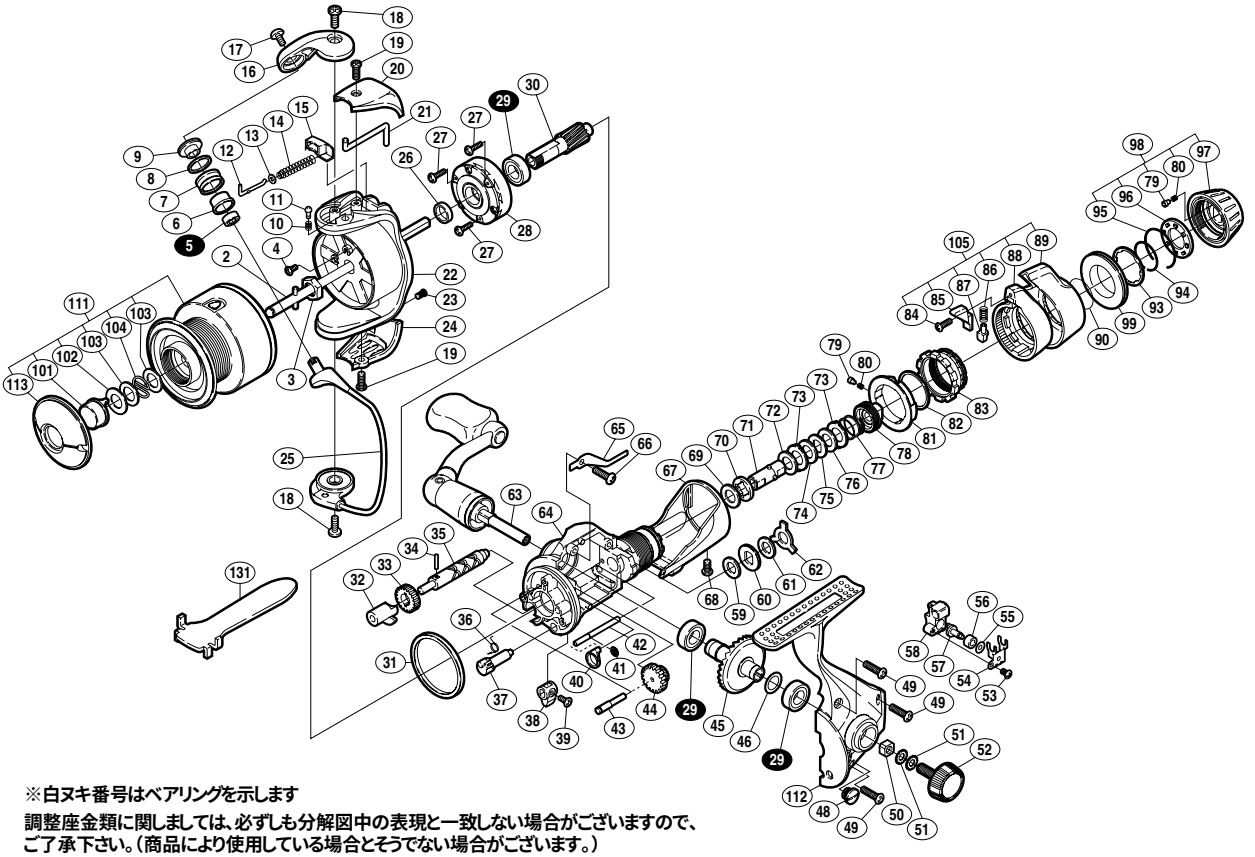

※白ヌキ番号はベアリングを示します

調整座金類に関しましては、必ずしも分解図中の表現と一致しない場合がございますので、ご了承下さい。（商品により使用している場合とそうでない場合がございます。）

部品番号	部品名	本体価格（税別）
2	スプール軸組	300
3	回転枠ナット	100
4	固定ボルト	50
5	ＡＲＢ(φ4×φ7×2.5)	800
6	アームローラーブッシュ	100
7	アームローラー	500
8	アームローラースペーサー	100
9	アームローラー座金	100
10	音出シバネ	50
11	音出シピン	100
12	アームバネガイド（Ａ）	100
13	アームバネガイド（Ａ）カラー	100
14	アームカムバネ	100
15	アームカムバネシート	100
16	アームカム	200
17	固定ボルト	50
18	固定ボルト	50
19	固定ボルト	50
20	アームカムバネカバー	500
21	内ゲリレバー	200
22	回転枠	800
23	固定ボルト	50
24	取付ケカムカバー	500
25	ベールアーム組	1,000
26	回転枠リング	100
27	固定ボルト	50
28	ローラークラッチ組	1,000
29	ＡＲＢ(φ7×φ13×4)	800
30	ピニオンギヤ	600
31	フリクションリング	300
32	クロスギヤブッシュ（前）	50
33	クロスギヤ用ギヤ	300
34	クロスギヤ軸固定軸	50
35	クロスギヤ軸	500
36	クリックバネ	50

部品番号	部品名	本体価格（税別）
37	ストッパーカム	100
38	ストッパーツマミ	100
39	固定ボルト	50
40	摺動子ガイド抜ケ止メ	50
41	Ｅ形止メ輪２	50
42	摺動子ガイド	100
43	中間ギヤ軸	100
44	中間ギヤ	100
45	マスターギヤ	600
46	座金(φ7×φ10)	50
48	注油穴キャップ	300
49	固定ボルト	50
50	防水キャップユルミ止メ	50
51	歯付座金(外歯) 3.5	50
52	防水キャップ	200
53	固定ボルト	50
54	摺動子受ケ	50
55	座金	50
56	クロスギヤピンカラー	50
57	クロスギヤピン	250
58	摺動子	200
59	ドラグ板	50
60	音出シギヤ	50
61	ドラグ板	50
62	レバードラグ座金	50
63	ハンドル組	1,600
64	本体	900
65	音出シ板バネ	50
66	固定ボルト	50
67	本体ガード	700
68	固定ボルト	50
69	ドラグ板	100
70	リヤドラグブッシュ（Ｂ）	50
71	リヤドラグブッシュ（Ａ）	200
72	ドラグ板	50

部品番号	部品名	本体価格（税別）
73	ドラグ板(耳付)	50
74	ドラグ板	100
75	ドラグ板(小判)	50
76	ドラグ板	50
77	リヤドラグバネ	100
78	リヤドラグインサート	100
79	音出シピン	100
80	音出シバネ	50
81	レバー音出シギヤ	100
82	レバードラグインサート座金	50
83	レバードラグインサート	50
84	固定ボルト	50
85	レバードラグインナー（Ｂ）	100
86	レバープリセットバネ	50
87	レバープリセットピン	50
88	レバードラグインナー（Ａ）	200
89	レバードラグアウター	200
90	リアドラグツマミフリクションリング	100
93	リアドラグツマミ座金	50
94	リアドラグツマミ抜ケ止メ	50
95	ドラグ音出シ抜ケ止メバネ	100
96	音出シ板	100
97	リアドラグニギリ（Ａ）	100
98	リアドラグニギリ組	200
99	リアドラグニギリ（Ｂ）	200
101	プッシュボタン	200
102	プッシュカラー座金	50
103	スプールバネ座金	50
104	スプールバネ	50
105	ファイティングレバー組	650
111	スプール組	2,900
112	脚付キフタ	1,300
113	プッシュカラー	200
131	スプール脱着レンチ　（付属品）	300