SHIMANO

10 バイオマスターSW 4000PG SA-RB

商品コード 5－SD94 H044

本体価格（税別） 28,000円

短縮コード **02611**

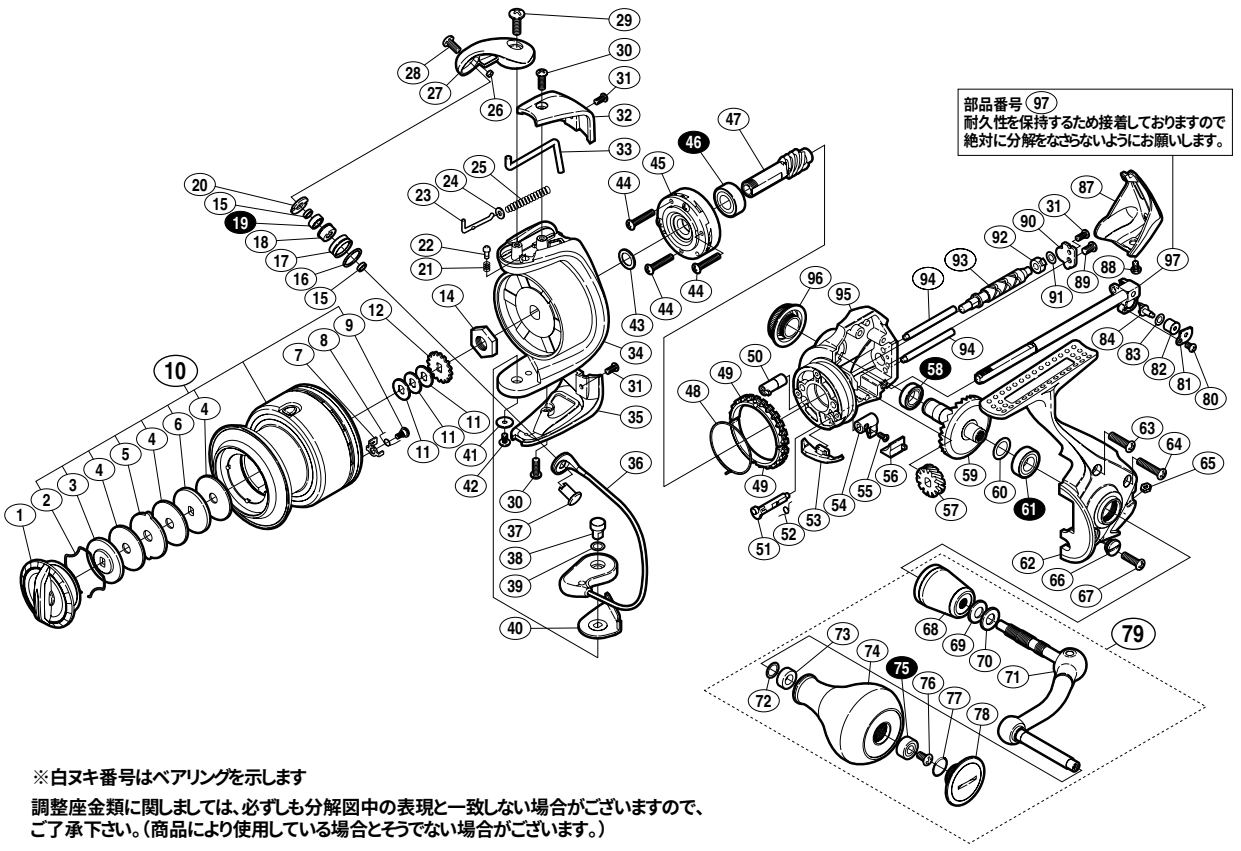

※白ヌキ番号はベアリングを示します

調整座金類に関しましては、必ずしも分解図中の表現と一致しない場合がございますので、
ご了承下さい。（商品により使用している場合とそうでない場合がございます。）

部品番号	部品名	本体価格（税別）
1	ドラグノブ組	2,000
2	抜ケ止メバネ	100
3	小判座金	100
4	ドラグ座金	50
5	耳付座金	50
6	小判座金	50
7	スプールピン	100
8	ドラグ音出シバネ	100
9	固定ボルト	100
10	スプール組	5,000
11	スプール座金	50
12	スプール受ケ	50
14	ローターナット	300
15	ラインローラーベアリングカラー	200
16	ラインローラースペーサー	50
17	ラインローラー	500
18	ラインローラーブッシュ	100
19	ボールベアリング(4×7×2.5 SARB)	1,200
20	ラインローラー受ケ	100
21	音出シバネ	100
22	音出シピン	100
23	アームバネガイド(A)	100
24	アームバネガイド(A)カラー	100
25	アームカムバネ	100
26	ラインローラー注油穴キャップ	100
27	アームカム	500
28	固定ボルト	50
29	固定ボルト	50
30	固定ボルト	50
31	固定ボルト	50
32	アームカムバネカバー	500
33	内ゲリレバー	200
34	ローター	3,000

部品番号	部品名	本体価格（税別）
35	取付ケカムカバー	500
36	ベール組	2,000
37	アーム固定軸	500
38	取付ケカム固定軸	300
39	座金	50
40	ベール取付ケカムシート	100
41	座金	50
42	固定ボルト	100
43	座金	50
44	固定ボルト	50
45	ローラークラッチ組	1,000
46	ボールベアリング(7×14×5 SARB)	1,200
47	ピニオンギア	1,000
48	フリクションバネ	100
49	フリクションリング	300
50	ウォームシャフトブッシュ(前)	100
51	ストッパーカム	200
52	クリックバネ	100
53	内ゲリ当タリ	100
54	ストッパーレバー	200
55	固定ボルト	100
56	ストッパーレバーカバー	200
57	ウォームシャフトギア	300
58	ボールベアリング(7×11×3 SARB)	1,200
59	ドライブギア組	3,000
60	座金(7×10)	50
61	ボールベアリング(7×13×4 SARB)	1,200
62	脚付キフタ	4,000
63	固定ボルト	50
64	固定ボルト	50
65	固定ナット	100
66	注油穴キャップ	300
67	固定ボルト	50

部品番号	部品名	本体価格（税別）
68	ハンドル軸ツバ	800
69	サラバネ(DB-5H)	100
70	ハンドル座金	100
71	ハンドル	2,000
72	座金	50
73	ハンドルノブブッシュ	100
74	ハンドルノブ	3,500
75	ボールベアリング(4×9×4 SARB)	1,200
76	固定ボルト	50
77	Oリング	50
78	ハンドルノブキャップ	800
79	ハンドル組	6,000
80	固定ボルト	50
81	ウォームシャフトピン押サエ板	100
82	ウォームシャフトピンカラー	200
83	座金	50
84	ウォームシャフトピン	300
87	ボディガード	500
88	固定ボルト	50
89	固定ボルト	50
90	ウォームシャフトカバー	100
91	座金	50
92	ウォームシャフトブッシュ(後)	100
93	ウォームシャフト	500
94	摺動子ガイド	100
95	脚無シボディ	1,000
96	ハンドルスクリューキャップ	1,000
97	メインシャフト組	2,000
*F01	リール袋 (付属品)	400
TRST	取扱説明書 (付属品)	100
BNKI	分解図 (付属品)	100