SHIMANO

12 カルカッタ 200

SA-RB　商品コード 5−RH74 0200

本体価格（税別） 37,000円

短縮コード **02833**

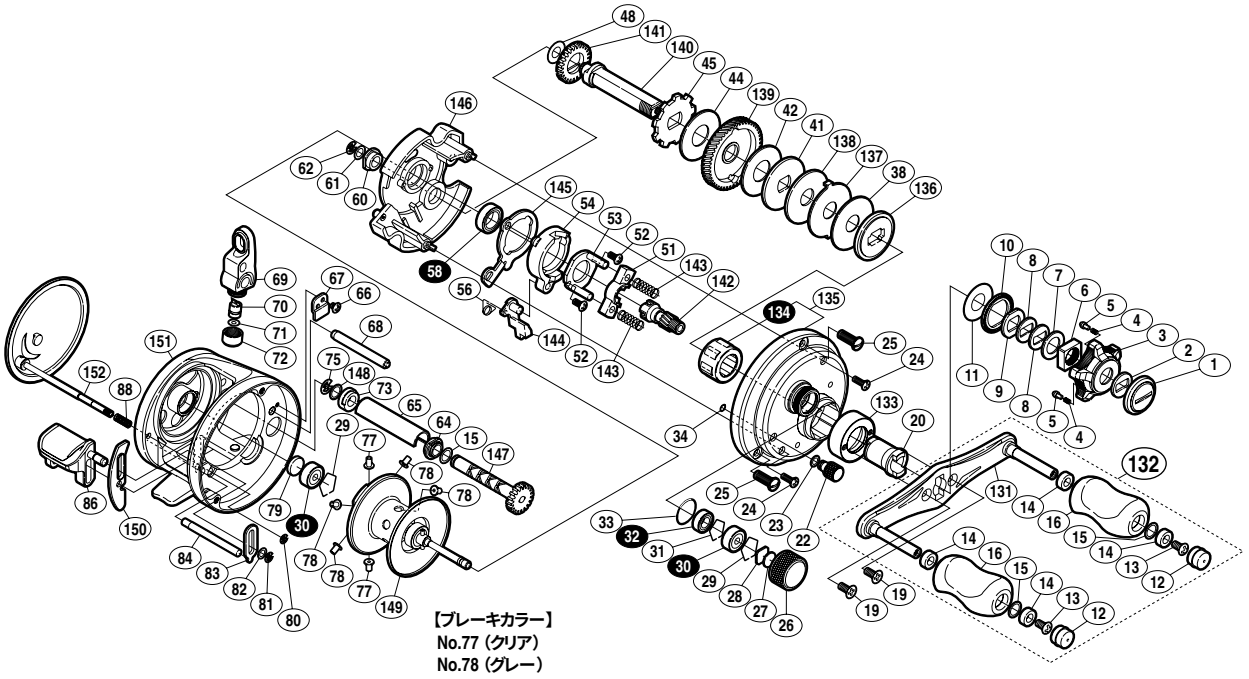

※白ヌキ番号はベアリングを示します。
※134ローラークラッチは圧入で固い場合があり、交換はアフターサービスに出していただくようお願いします。

調整座金類に関しましては、必ずしも分解図中の表現と一致しない場合がございますので、ご了承下さい。（商品により使用している場合とそうでない場合がございます。）

部品番号	部品名	本体価格（税別）
1	ハンドル固定ボルト	800
2	ハンドル固定ボルトユルミ止メ	100
3	スタードラグ	500
4	音出シバネ	100
5	音出シピン	100
6	スタードラグ固定ナット	200
7	スタードラグスペーサー	100
8	ドライブギア座金	100
9	ハンドル受ケ座金	50
10	スタードラグ音出シ板	100
11	座金	50
12	ハンドルキャップ	100
13	固定ボルト	50
14	ハンドルノブブッシュ	100
15	座金	150
16	ハンドルノブ	1,000
19	固定ボルト	50
20	ローラークラッチインナーチューブ	800
22	本体Bシャフトツマミ	200
23	座金	100
24	固定ボルト	50
25	固定ボルト	300
26	メカニカルブレーキノブ	300
27	メカニカルブレーキ座金	50
28	メカニカルブレーキ座金	50
29	ベアリング抜ケ止メ	50
30	ボールベアリング(3×10×4 SARB)	1,200
31	抜ケ止メ	100
32	ボールベアリング(5×9×3 SARB)	1,200
33	Oリング	100
34	Oリング	50

部品番号	部品名	本体価格（税別）
38	スタードラグ座金	500
41	スタードラグ座金	100
42	スタードラグ座金	400
44	スタードラグ座金	200
45	ストッパーギア	500
48	座金	50
51	クラッチヨーク	100
52	固定ボルト	50
53	クラッチカム押サエ板	300
54	クラッチカム	200
56	クラッチツメバネ	100
58	ボールベアリング(8×12×3.5 SARB)	1,200
60	ドライブギア軸ブッシュ	100
61	座金	50
62	E形止メ輪3	50
64	ウォームシャフト受ケ（A）	50
65	レベルワインドパイプ	200
66	固定ボルト	50
67	ウォームシャフト抜ケ止メ	200
68	レベルワインドガイド	200
69	レベルワインド組	700
70	ウォームシャフトピン	200
71	座金	50
72	レベルワインド受ケ	100
73	ウォームシャフト受ケ（B）	50
75	E形止メ輪4	50
77	ブレーキカラー（クリア）	100
78	ブレーキカラー（グレー）	100
79	スプール軸当タリB	50
80	E形止メ輪1.5	50
81	E形止メ輪2.5	50

部品番号	部品名	本体価格（税別）
82	座金	50
83	クラッチレバー受ケ（A）	100
84	クラッチレバーガイド	200
86	クラッチレバー	500
88	ダンパーバネ	50
131	ハンドル	2,500
132	ハンドル組	5,000
133	リテーナハンドル	800
134	ローラークラッチ	1,500
135	本体A組	6,000
136	スタードラグ板	200
137	スタードラグ座金	100
138	スタードラグ座金	300
139	ドライブギア	2,200
140	ドライブギア軸	1,000
141	ウォームシャフトギア	100
142	ピニオンギア	1,500
143	クラッチヨークバネ	50
144	クラッチツメ	300
145	クラッチプレート	400
146	本体固定板	1,500
147	ウォームシャフト組	600
148	座金	50
149	スプール組	7,000
150	クラッチレバー受ケ（B）	100
151	フレーム	11,000
152	本体B	3,000
TRST	取扱説明書　（付属品）	100
BNKI	分解図　（付属品）	100
OIL1	バンタムオイル　（付属品）	300