SHIMANO

09 コンプレックス 2500HGS F4 SA-RB

商品コード 5−SD81 E026

本体価格（税別） 50,000円

短縮コード **02416**

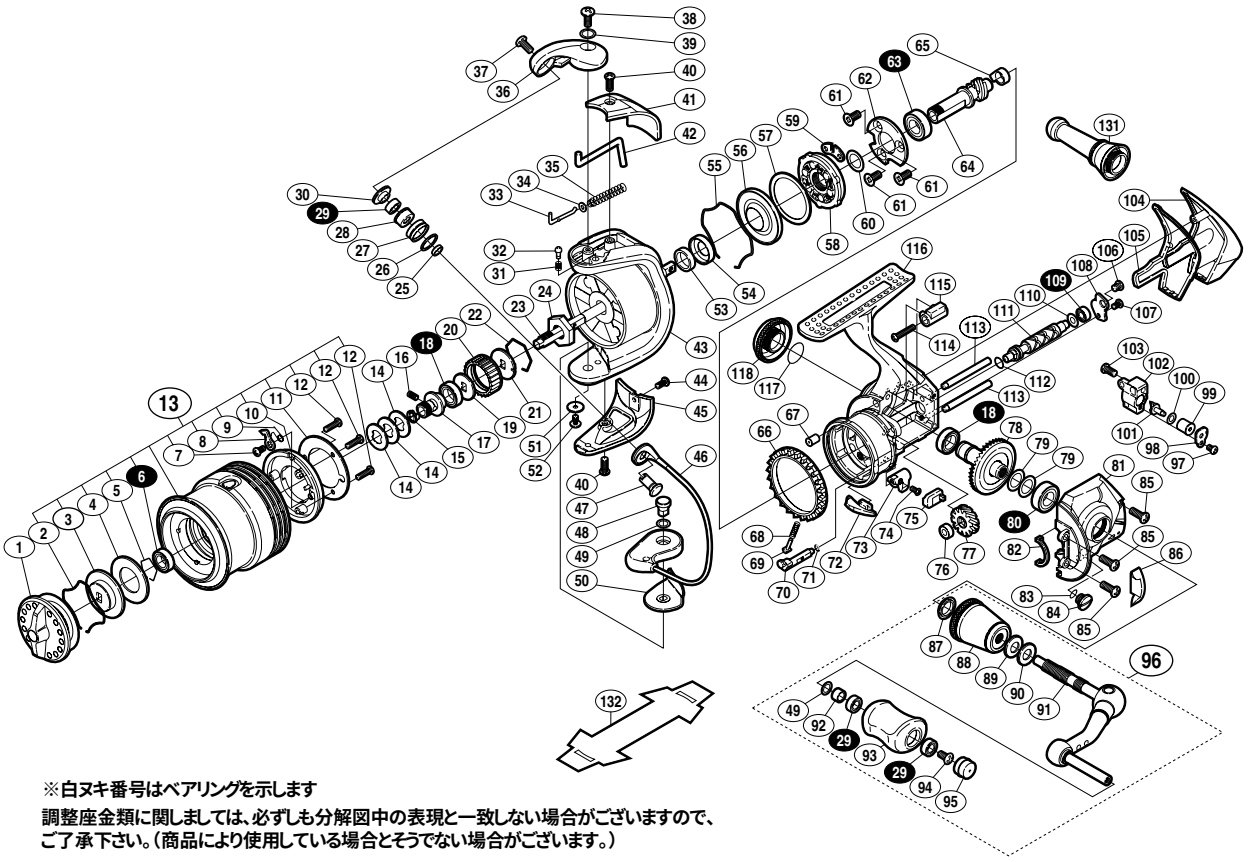

※白ヌキ番号はベアリングを示します

調整座金類に関しましては、必ずしも分解図中の表現と一致しない場合がございますので、ご了承下さい。（商品により使用している場合とそうでない場合がございます。）

部品番号	部品名	本体価格（税別）
1	ドラグツマミ組	8,500
2	抜ケ止メバネ	100
3	小判座金	300
4	ドラグ座金	100
5	ベアリング抜ケ止メ	50
6	ＳＡＲＢ(Φ6×Φ10×3)	1,200
7	固定ボルト	50
8	スプールピン	100
9	スプールピンバネ	100
10	スプールピンカバー	200
11	スプールピンカバー銘版	200
12	固定ボルト	50
13	スプール組	8,000
14	スプール座金	50
15	ベアリングガイドスペーサー	100
16	セットスクリュー(M2×5)	100
17	スプール軸ベアリングガイド	500
18	ＳＡＲＢ(Φ7×Φ11×3)	1,200
19	座金	50
20	ドラグ音出シラチェット	200
21	スプール受ケ	100
22	ラチェットバネ	100
23	スプール軸	800
24	回転枠ナット	300
25	アームローラーベアリングカラー	100
26	アームローラースペーサー	50
27	アームローラー	500
28	アームローラーブッシュ	100
29	ＳＡＲＢ(Φ4×Φ7×2.5)	1,200
30	アームローラー座金	100
31	音出シバネ	100
32	音出シピン	100
33	アームバネガイド(Ａ)	100
34	アームバネガイド(Ａ)カラー	100
35	アームカムバネ	100
36	アームカム	500
37	固定ボルト	50
38	固定ボルト	50
39	座金	50
40	固定ボルト	50
41	アームカムバネカバー	500
42	内ゲリレバー	200

部品番号	部品名	本体価格（税別）
43	回転枠	3,500
44	固定ボルト	50
45	取付ケカムカバー	500
46	ベールアーム組	2,500
47	アーム固定軸	300
48	取付ケカム固定軸	300
49	座金	50
50	ベール取付ケカムシート	100
51	座金	50
52	固定ボルト	100
53	回転枠リング	100
54	回転枠カラー	200
55	ローラークラッチシール抜ケ止メ	100
56	ローラークラッチシール	200
57	ローラークラッチアウター座金	100
58	ローラークラッチ組	1,000
59	ローラークラッチ板	100
60	座金	50
61	固定ボルト	100
62	ベアリング押サエ板	200
63	ＲＳＡＲＢ(Φ7×Φ13×4)	1,200
64	ピニオンギヤ	1,100
65	ピニオンギヤブッシュ	100
66	フリクションリング	300
67	本体フランジシール	200
68	クリックバネ	100
69	バネガイド(Ａ)	100
70	ストッパーカム	200
71	抜ケ止メ	50
72	内ゲリ当タリ	100
73	ストッパーツマミ	500
74	固定ボルト	100
75	ストッパーツマミカバー	200
76	クロスギヤブッシュ	100
77	クロスギヤ用ギヤ	500
78	マスターギヤ組	2,000
79	座金(Φ7×Φ10)	50
80	ＳＡＲＢ(Φ7×Φ13×4)	1,200
81	フタ	4,000
82	フタフランジシール	200
83	Ｏリング	100
84	注油穴キャップ	300

部品番号	部品名	本体価格（税別）
85	固定ボルト	50
86	フリクションリングスペーサー	300
87	ハンドル軸シール	200
88	ハンドル軸ツバ	2,000
89	サラバネ(DB-5H)	100
90	ハンドル座金	100
91	ハンドル	4,000
92	固定軸カラー	200
93	ハンドルニギリ	1,500
94	固定ボルト	50
95	ハンドルキャップ	300
96	ハンドル組	9,000
97	固定ボルト	50
98	クロスギヤピン押サエ板	100
99	クロスギヤピンカラー	200
100	座金	50
101	クロスギヤピン	300
102	摺動子	1,000
103	固定ボルト	50
104	本体ガード	800
105	本体カバー	200
106	固定ボルト	50
107	固定ボルト	50
108	クロスギヤ軸カバー	200
109	ＳＡＲＢ(Φ3×Φ6×2.5)	1,200
110	座金	100
111	クロスギヤ軸	1,000
112	クロスギヤ軸カラー	200
113	摺動子ガイド	500
114	固定ボルト	50
115	本体ガードカラー	200
116	本体	8,000
117	Ｏリング	100
118	防水キャップ	2,000
131	リールスタンド　（付属品）	2,000
132	脚保護シート　（付属品）	200
*F01	リール袋　（付属品）	1,000
TRST	取扱説明書　（付属品）	400
BNKI	分解図　（付属品）	100