SHIMANO

10 SCクイックファイヤー小船 301XH SA-RB

商品コード 5−RF61 0301

本体価格（税別） 25,000円

短縮コード **02455**

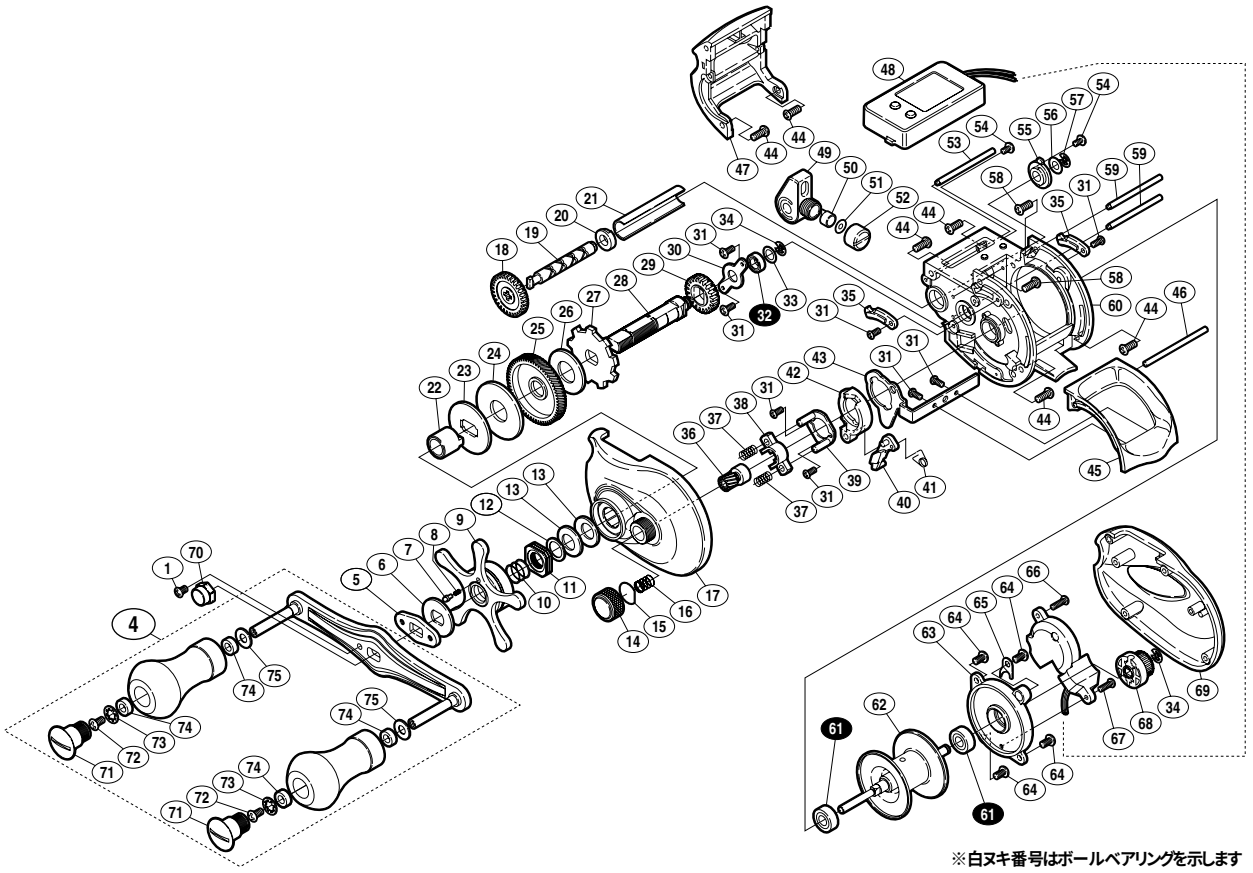

※白ヌキ番号はボールベアリングを示します

調整座金類に関しましては、必ずしも分解図中の表現と一致しない場合がございますので、ご了承下さい。（商品により使用している場合とそうでない場合がございます。）

部品番号	部品名	本体価格（税別）
1	固定ボルト	50
4	ハンドル組	15,000
5	リテーナーハンドル	100
6	スタードラグ音出シ板	100
7	音出シピン	100
8	音出シバネ	100
9	スタードラグ	1,000
10	スタードラグバネ	200
11	スタードラグナット	200
12	スタードラグスペーサー	50
13	メインギヤ座金	100
14	スプールドラグツマミ	300
15	スプールドラグ座金	50
16	スプールドラグユルミ止メバネ	50
17	本体A組	2,000
18	クロスギヤ	500
19	クロスギヤ軸	200
20	クロスギヤ受ケ	50
21	レベルワインドパイプ	500
22	ローラークラッチインナーチューブ	500
23	スタードラグ板	200
24	スタードラグ座金	400
25	メインギヤ	2,000
26	スタードラグ座金	200
27	ストッパーギヤ	500
28	メインギヤ軸	500

部品番号	部品名	本体価格（税別）
29	クロスギヤ	200
30	メインギヤ軸固定板	200
31	固定ボルト	50
32	SARB（φ5×φ8×2.5）	1,200
33	座金	50
34	E形止メ輪 2.5	50
35	クラッチレバー棒カバー	200
36	ピニオンギヤ組	1,000
37	クラッチヨークバネ	50
38	クラッチヨーク	100
39	クラッチカム押サエ板	300
40	クラッチツメ	200
41	クラッチツメバネ	100
42	クラッチカム	200
43	クラッチプレート	200
44	固定ボルト	50
45	クラッチレバー	200
46	クラッチレバー棒	100
47	レベルワインドガード	400
48	カウンターケース組	10,000
49	レベルワインド組	500
50	クロスギヤピン	200
51	座金	50
52	レベルワインド受ケ	100
53	レベルワインド棒B	100
54	固定ボルト	50

部品番号	部品名	本体価格（税別）
55	クロスギヤ受ケ	50
56	座金	50
57	E形止メ輪 3	50
58	固定ボルト	50
59	レベルワインド棒A	100
60	本体枠	3,000
61	SARB（φ5×φ11×4）	1,200
62	スプール	2,500
63	本体B受ケ	800
64	固定ボルト	50
65	リード線固定座金	50
66	固定ボルト	50
67	固定ボルト	50
68	クロスギヤ組	400
69	本体B	1,000
70	ハンドル固定ナット	200
71	ハンドルキャップ	500
72	固定ボルト	50
73	歯付座金（内歯）4	50
74	ハンドルノブブッシュ	100
75	座金	100
TRST	取扱説明書 （付属品）	400
BNKI	分解図 （付属品）	100
LINE	ライン通シ （付属品）	100